ООО «Яринтехснаб»
(4852) 67-07-29, 54-46-00
e-mail: sales@mirgidravliki.ru

ОПРОСНЫЙ ЛИСТ ДЛЯ ЗАКАЗА ГИДРОЦИЛИНДРОВ

1. Заказчик:	
Контактное лицо	тел.

2.Оборудование, где предполагается использовать гидроцилиндр:	
- тип, марка оборудования	
- назначение гидроцилиндра	

3. Условия работы гидроцилиндра:	- номинальное давление Рном, МПа						
6,3	10,0	12,5	16,0	20,0	25,0	32,0	другое
- скорость движения поршня (штока), м/сек не более							
- необходимость демпфирования (торможения) в конце (начале) хода							
- дополнительные требования к условиям работы							

4. Усилие на штоке, Н:		**5. Основные параметры, мм:**	
- толкающее		- диаметр цилиндра (поршня)	
- тянущее		- диаметр штока	
		- ход поршня	

6. Конструктивное исполнение:

6.1 Тип гидроцилиндра(нужное подчеркнуть)	
поршневой	плунжерный
одностороннего действия	двухстороннего действия
с односторонним штоком	с двухсторонним штоком

6.2 Тип крепления штока

С внутренней резьбой:	С наружной резьбой
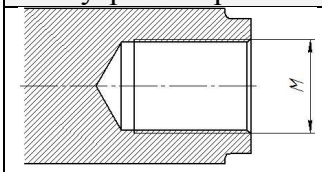	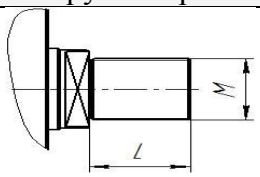
M	L

Проушина	С сферическим шарниром
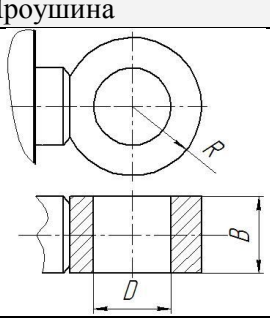	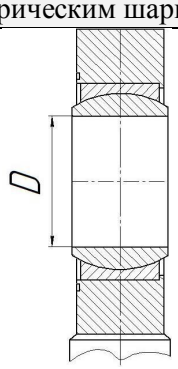
С подшипником скольжения (да/нет)	
D	B	R

Ваш вариант крепления штока (эскиз):

6.3. Тип крепления гильзы

Цапфа на корпусе

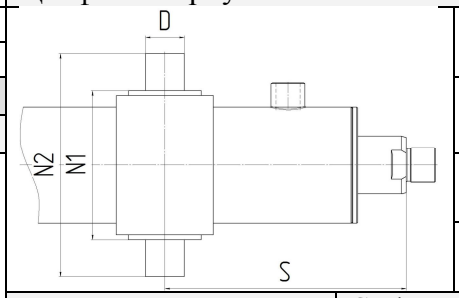

D	
N1	
N2	
S	

Проушина	С сферическим шарниром
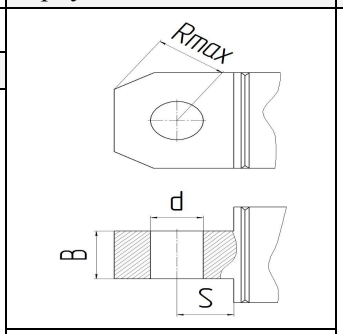	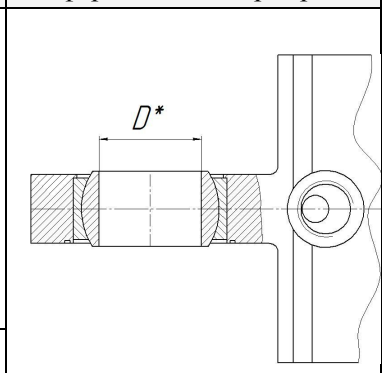
С подшипником скольжения (да/нет)	
d	B	S	Rmax

Фланец на корпусе: со стороны штока (поршня)

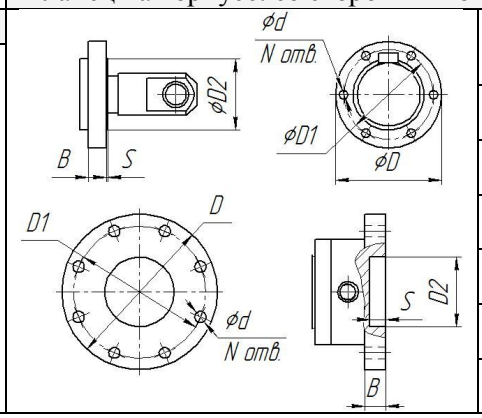

d	
D	
D1	
D2	
N	
B	
S	

6.4. Подвод рабочей жидкости	
Резьба внутренняя	
Резьба наружная	

Ваш вариант типа крепления гильзы (эскиз)

На лапах

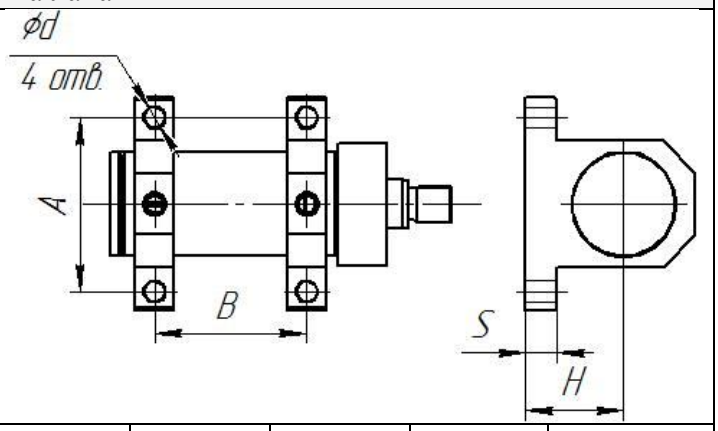

A	B	d	S	H

Ваш вариант подвода рабочей жидкости (эскиз)

7. Эскиз гидроцилиндра (если необходимо):

8. Дополнительная информация