Насосы пластинчатые для смазки типа С12-5М-2 и С12-5М-3,2

Насосы пластинчатые для смазки типа С12-4М, С12-5М однократного действия, нерегулируемые применяются для подачи под давлением минерального масла в смазочные системы металлорежущих станков, прессов и других машин. Насосы изготавливаются в исполнениях УХЛ и О, категория размещения 4 по ГОСТ 15150-69. Насосы работают на минеральных маслах кинематической вязкостью 17....213 мм²/с (сСт). Температура масла от +10 до +50° С. Тонкость фильтрации масла 25 мкм. Рекомендуемые масла: ИГП и ВНИИНП-403 по ГОСТ 16728-78.

СТРУКТУРА УСЛОВНОГО ОБОЗНАЧЕНИЯ

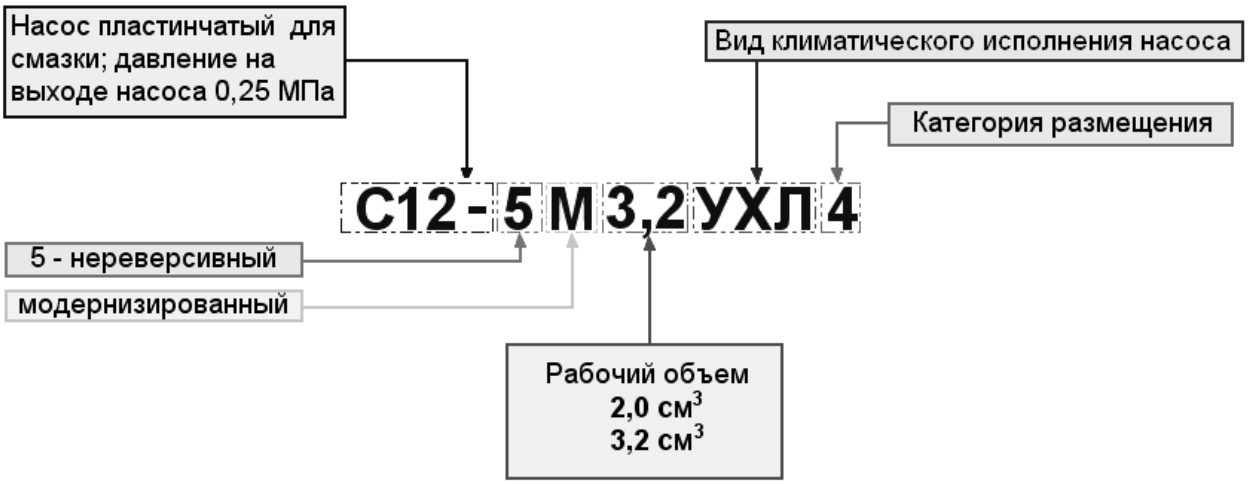

Насос пластинчатый для смазки, нереверсивный, модернизированный с давлением на выходе из насоса 0,25МПа и рабочим объемом 3,2 см³

ТЕХНИЧЕСКИЕ ХАРАКТЕРИСТИКИ

Параметры	С12-5М-2	С12-5М-3,2
Номинальное давление на выходе, МПа	0,25	
Давление на входе в насос, (МПа): - максимальное - минимальное	 + 0,01 - 0,01	
Рабочий объем, см³	2,0	3,2
Номинальная подача, л/мин., не менее	2,5	4,0
Номинальная мощность, кВт	0,05	0,06
Частота вращения, об/мин: - номинальная - максимальная - минимальная	 1500 2000 480	 1500 1650 480
Коэффициент подачи в %, не менее	84	
Полный 90%-ный ресурс, ч	10000	
Масса, кг, не более	1,6	
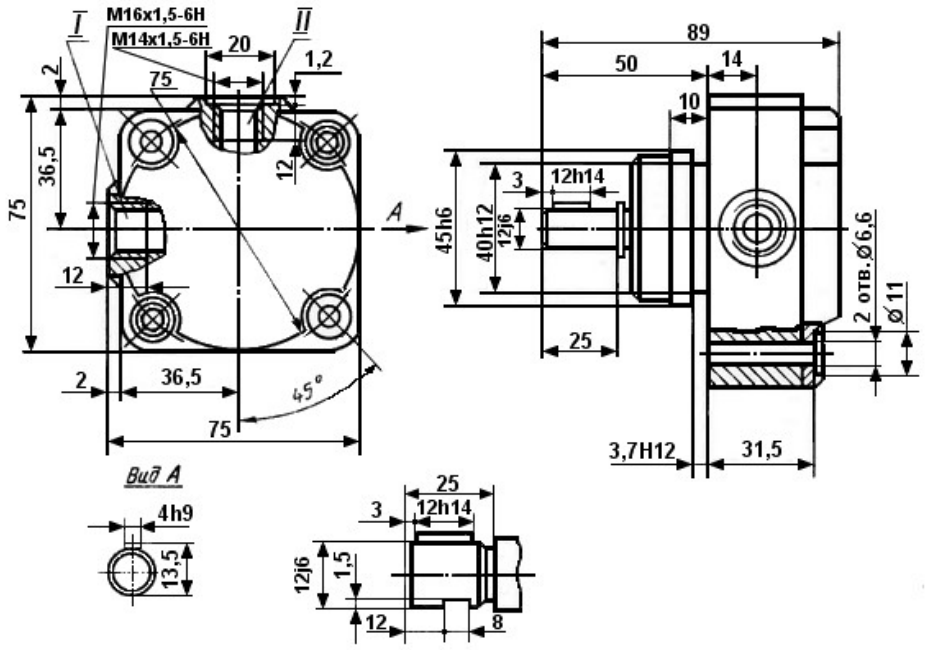
ПРИСОЕДИНИТЕЛЬНЫЕ И ГАБАРИТНЫЕ РАЗМЕРЫ