Насосы пластинчатые для смазки типа С12-54

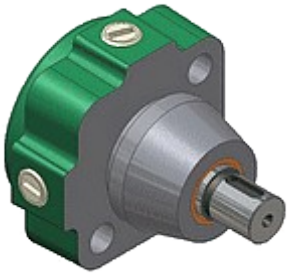

Насосы пластинчатые для смазки С12-54 однократного действия, нерегулируемые применяются для подачи под давлением минерального масла в смазочные системы металлорежущих станков, прессов и других машин. Насосы изготавливаются в исполнениях УХЛ и О, категория размещения 4 по ГОСТ 15150-69. Насосы работают на минеральных маслах кинематической вязкостью 17....213 мм²/с (сСт). Температура масла от +10 до +50° С. Тонкость фильтрации масла 25 мкм. Рекомендуемые масла: ИГП и ВНИИНП-403 по ГОСТ 16728-78.

СТРУКТУРА УСЛОВНОГО ОБОЗНАЧЕНИЯ

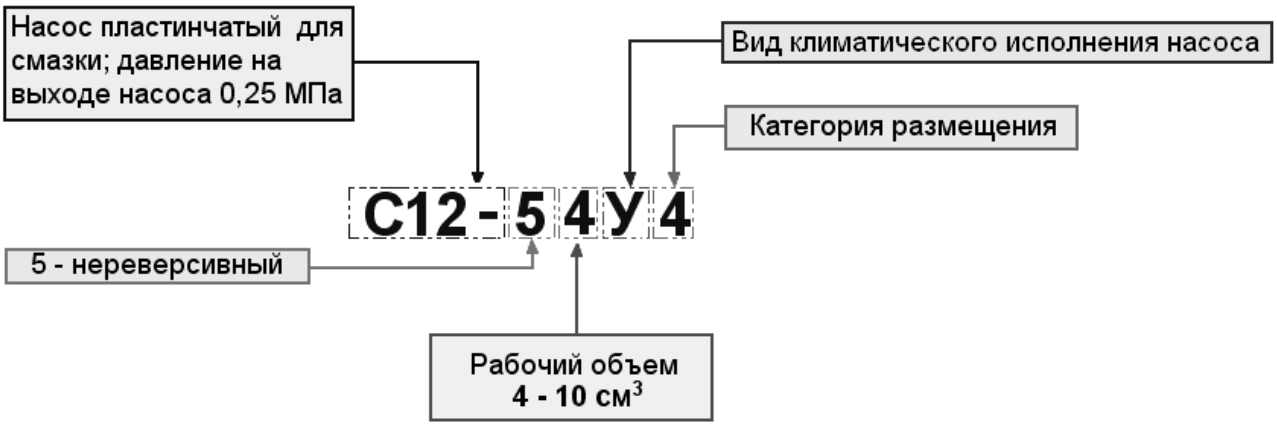

Насос пластинчатый для смазки, нереверсивный с давлением на выходе 0,25МПа и рабочим объемом 10 см³

ТЕХНИЧЕСКИЕ ХАРАКТЕРИСТИКИ

Параметры	С12-54
Номинальное давление на выходе, МПа: - номинальное - предельное	 0,25 0,32
Давление на входе в насос, (МПа):	0,09
Рабочий объем, см³	10
Номинальная подача, л/мин., не менее	8,2
Номинальная мощность, кВт	0,075
Частота вращения, об/мин: - номинальная - максимальная - минимальная	 960 1000 480
Коэффициент подачи в %, не менее	85
Полный 90%-ный ресурс, ч	5000
Масса, кг, не более	2,28
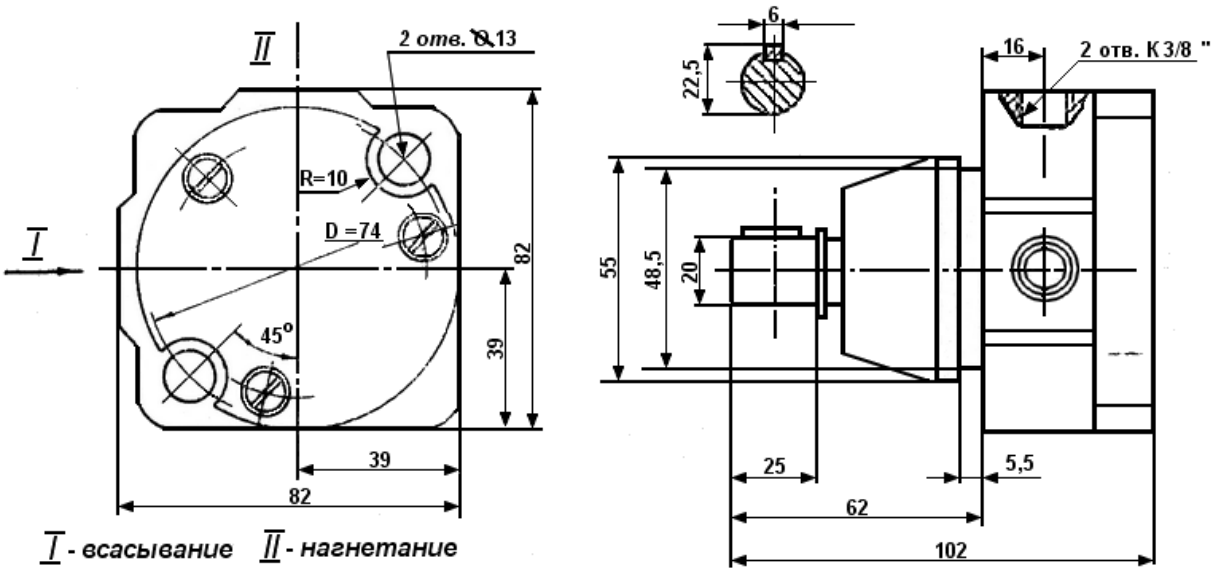
ПРИСОЕДИНИТЕЛЬНЫЕ И ГАБАРИТНЫЕ РАЗМЕРЫ